SB090-L1 | ϕ19-ϕ80-ϕ100M6

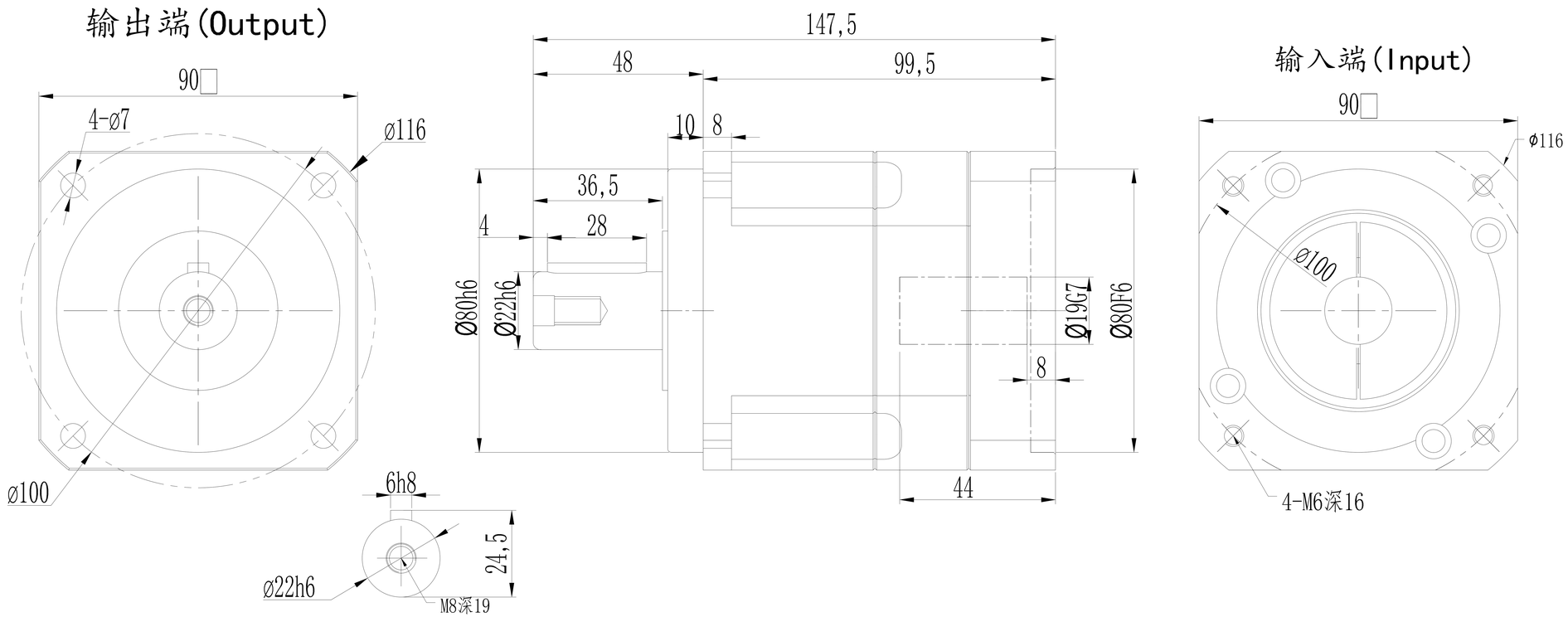

*回程间隙（背隙）Back lash	P1 P2	≤3 arcmin ≤5 arcmin
扭 转 刚 性 Torsional rigidity		14 Nm/arcmin
容 许 径 向 力 Maximum radial load		3250 N
容 许 轴 向 力 Maximum axial load		1300 N
传 动 效 率 Transmission efficienncy		≥97%
额 定 输 入 转 速 Nominal input speed		4000 rpm/min
最 大 输 入 转 速 Maximum input speed		8000 rpm/min
使用寿命 Service life		20000 hr (连续运转10000hr)
防护等级 Protection degree		IP65
使用环境温度 Temperature of working environmental		-10℃～+90℃
特 性 参 数 Perfmance parameter		
单位 units mm	重量 weight ≈3.7kg	速比 i=1～10

减速比 Ratio	额定输出扭矩 Nominal output torque	急停扭矩 Emergency stop torque	转动惯量 Moment of inertia
1: 3	130Nm	3倍于额定（瞬时） 3 Times Nominal output torque	0.61kg.cm²
1: 4	140Nm		0.48kg.cm²
1: 5	160Nm		0.47kg.cm²
1: 6	150Nm		0.45kg.cm²
1: 7	140Nm		0.45kg.cm²
1: 8	120Nm		0.44kg.cm²
1: 10	48Nm		0.44kg.cm²

加键尺寸

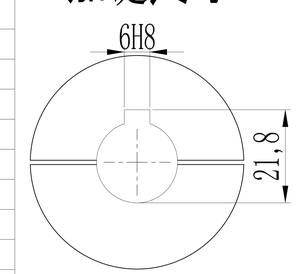

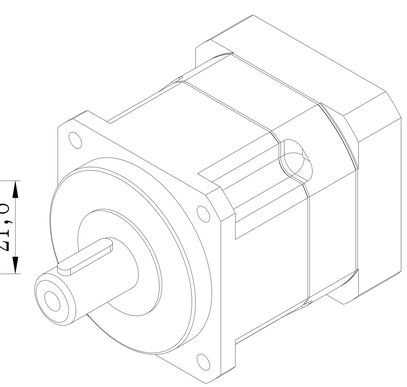

请注意:
1.所有数据(PDF.CAD.3D)变更时，我们不做通知。
2.具体速比的额定扭矩请参照我司样本“减速机性能资料”；
“用户的实际负载扭矩”X“使用系数”≤减速机的额定扭矩，
否则用户发生故障，我司概不负责；使用系数请参照我司样本.